Nr kat.

# ZC-4

**DN4**
**PN16; 25; 40; 63; 100**

# KUREK KULOWY MANOMETROWY

ZAKRESY TEMPERATUR ROBOCZYCH ZAWARTE W PRZEDZIALE:
-30°C ÷ +200°C
(patrz str. 5)

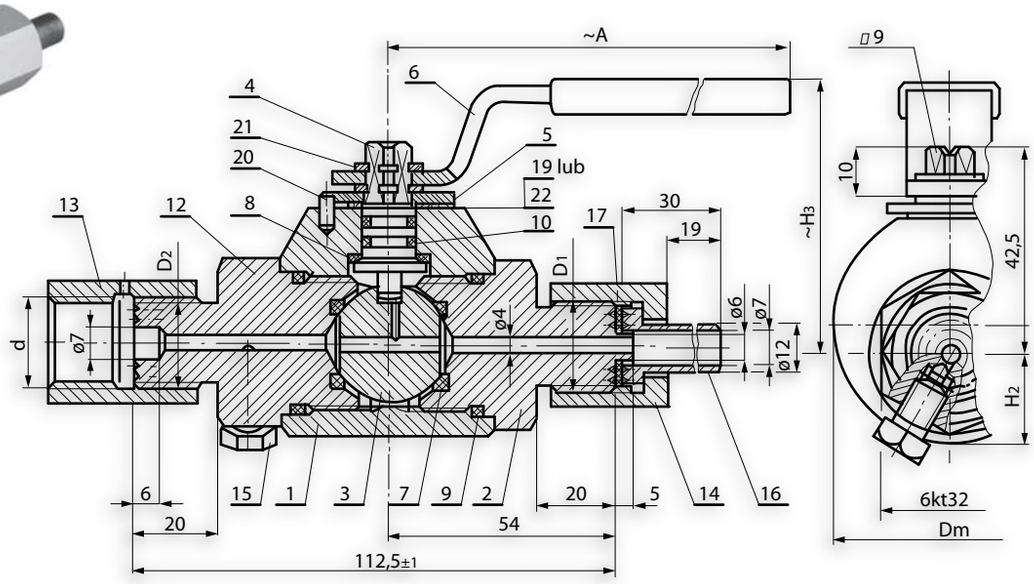


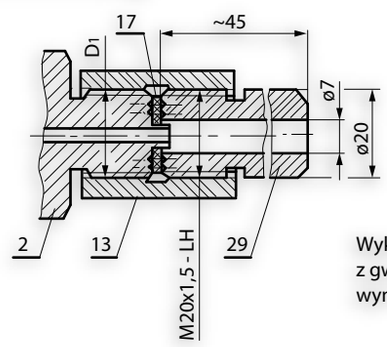


Wykonanie z łącznikiem z gwintem zewn. (29) wg wymagań specjalnych

**PRZYŁĄCZA (PN82/M-42306):**
**- nakrętka rzymska (13):**
- gwint przyłączeniowy metryczny wewnętrzny M20x1,5 wg PN-ISO 724:1995, tolerancje wg PN-ISO 965-1:2001, PN-ISO 965-3:2001
- gwint przyłączeniowy rurowy walcowy wewnętrzny G1/2 wg PN-EN ISO 228-1:2005

**- łącznik prosty (16), łącznik z gwintem zewn. (29):**
do przyspawania doczołowego

UWAGI:
1. Na życzenie zamawiającego, po uzgodnieniu kurki kulowe manometrowe mogą być wykonane z innymi wymiarami przyłączeniowymi
2. Obciążenie obydwu wkrętek (2), (12) jednocześnie przeciwnymi momentami może spowodować trwałe uszkodzenie kurka.

| DN | WYKONANIE | PN | d | D1 | D2 | H2 | Dm | MASA |
|---|---|---|---|---|---|---|---|---|
| | | | | | | mm | | ~kg |
| 4 | 1 | 16;25;40 | M20x1,5 | M20x1,5 | M20x1,5-LH | 18 | 48,6 | 1,12 |
| | | 63;100 | | | | 20 | 54 | 1,25 |
| | | | | | | | | |
| | | | | | | | | |
| | 3 | 16;25;40 | G½ | M20x1,5 | G½-LH | 18 | 48,6 | 1,12 |
| | | 63;100 | | | | 20 | 54 | 1,25 |
| | | | | | | | | |
| | | | | | | | | |

CEGAZ® Poznań
**Zakład Armatury Przemysłowo - Gazowej „CEGAZ" Janina Cebulska**
ul. Turniowa 20, 60 - 116 Poznań , tel. 61 830 16 62, fax 61 832 02 45, e-mail: cegaz@cegaz.pl, **WWW.CEGAZ.PL**

**ZASTRZEGA SIĘ MOŻLIWOŚĆ WPROWADZENIA ZMIAN.**